CAMPAGNOLA VICTORY EXT – FOPN.0261

ΕΚΔΟΣΗ 02 (04/2017)

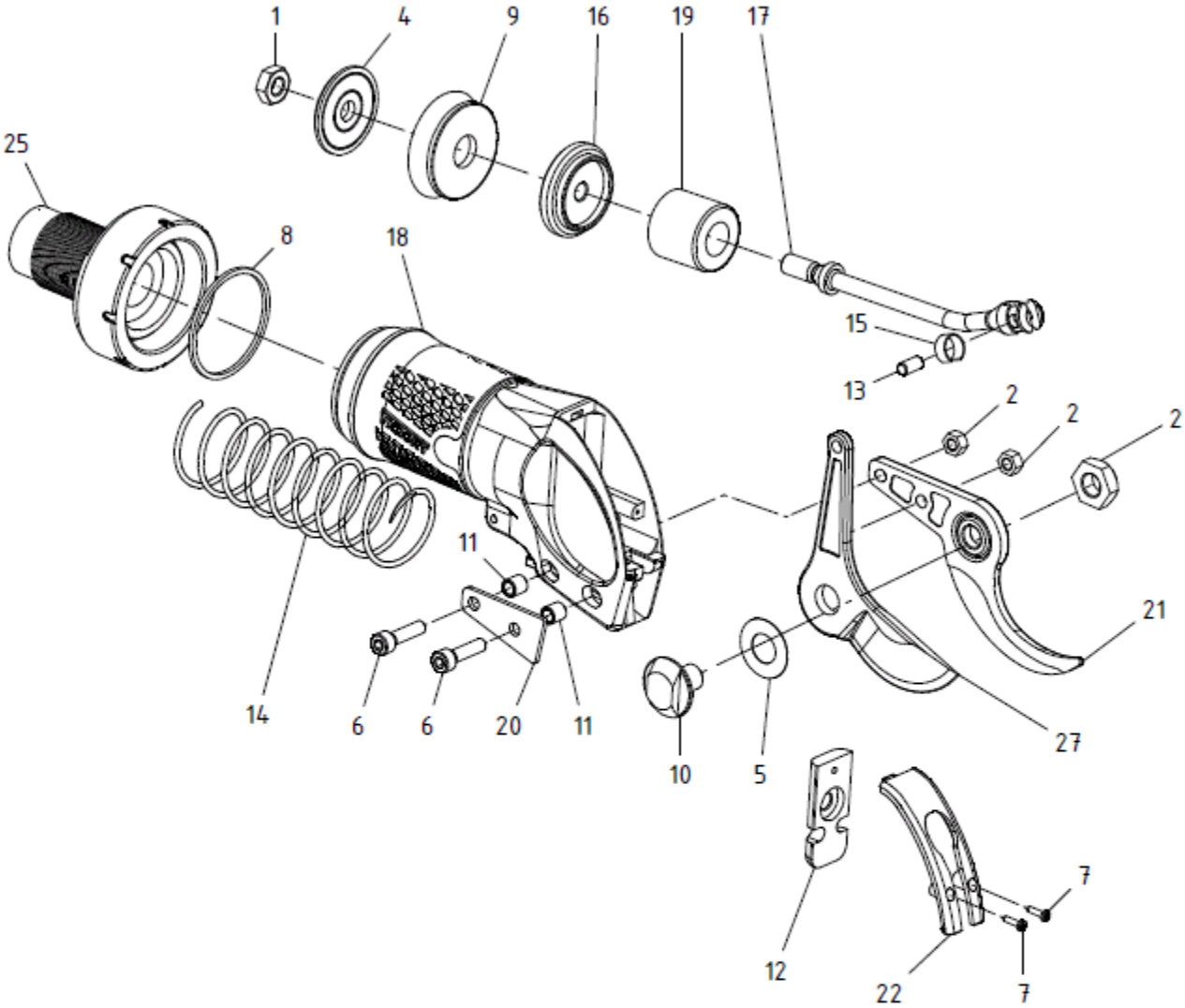

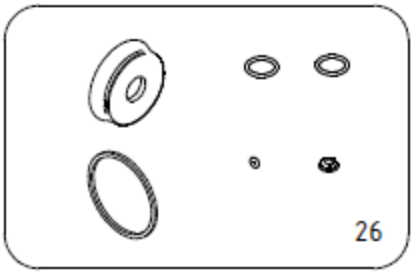

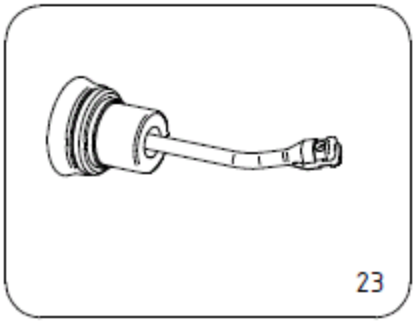

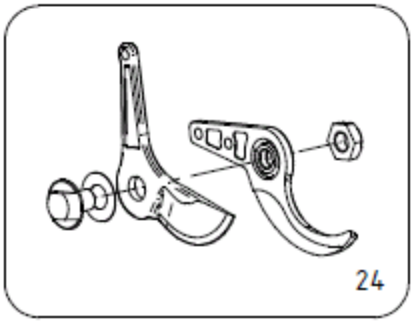

ΘΕΣΗ	ΠΟΣΟΤΗΤΑ	ΚΩΔΙΚΟΣ	ΠΕΡΙΓΡΑΦΗ ΑΝΤΑΛΛΑΚΤΙΚΩΝ	ΛΙΑΝΙΚΗ
1	1	0100.0118	ΠΑΞΙΜΑΔΙ ΜΠΙΕΛΑΣ	0.30 €
2	1	0100.0231	ΠΑΞΙΜΑΔΙ ΣΥΓΚΡΑΤΗΣΗΣ ΛΑΜΑΣ	3.30 €
3	2	0100.0233	ΠΑΞΙΜΑΔΙ ΚΟΡΜΟΥ	0.43 €
4	1	0101.0216	ΡΟΔΕΛΑ ΕΜΒΟΛΟΥ	6.00 €
5	1	0101.0267	ΡΟΔΕΛΑ ΣΥΓΚΡΑΤΗΣΗΣ ΛΑΜΑΣ	2.00 €
6	2	0106.0146	ΒΙΔΑ ΚΟΡΜΟΥ M5x20	0.50 €
7	2	0106.0515	ΒΙΔΑ ΚΑΠΑΚΙΟΥ ΕΜΠΡΟΣ	0.11 €
8	1	0123.0193	ΛΑΣΤΙΧΟ ΣΤΕΓΑΝΟΠΟΙΗΣΗΣ ΚΟΡΜΟΥ ΒΑΛΒΙΔΑΣ	1.50 €
9	1	0123.0314	ΤΣΙΜΟΥΧΑ ΕΜΒΟΛΟΥ	4.50 €
10	1	0125.0262	ΒΙΔΑ ΣΥΓΚΡΑΤΗΣΗΣ ΛΑΜΑΣ	9.50 €
11	2	0134.0159	ΠΕΙΡΟΣ ΥΠΟΔΟΧΗΣ ΛΑΜΑΣ	2.30 €
12	1	0142.0121	ΣΤΕΓΑΝΟΠΟΙΗΤΙΚΟ ΠΡΟΣΤΑΣΙΑΣ ΑΠΟ ΣΚΟΝΗ	3.75 €
13	1	0159.0132	ΠΕΙΡΟΣ ΜΠΙΕΛΑΣ	1.45 €
14	1	0164.0142	ΕΛΑΤΗΡΙΟ ΠΙΣΤΟΝΙΟΥ	4.60 €
15	1	0164.0161	ΑΣΦΑΛΕΙΑ ΠΕΙΡΟΥ ΜΠΙΕΛΑΣ	1.20 €
16	1	0169.0148	ΠΙΣΤΟΝΙ	12.75 €
17	1	0170.0124	ΜΠΙΕΛΑ	26.60 €
18	1	0171.0359	ΚΟΡΜΟΣ VICTORY	50.00 €
19	1	0173.0122	ΑΜΟΡΤΙΣΕΡ VICTORY	7.85 €
20	1	0174.0130	ΟΔΗΓΟΣ ΣΥΓΚΡΑΤΗΣΗΣ ΛΑΜΑΣ	3.40 €
21	1	0175.0172	ΣΤΑΘΕΡΗ ΛΑΜΑ	32.00 €
22	1	0183.0176	ΕΜΠΡΟΣ ΚΑΠΑΚΙ	3.95 €
23	1	6169.0012	ΣΕΤ ΜΠΙΕΛΑΣ ΠΙΣΤΟΝΙΟΥ	48.50 €
24	1	6175.0010	ΠΛΗΡΗΣ ΣΕΤ ΛΑΜΕΣ	65.00 €
25	1	PACK.0918	ΑΝΤΑΠΤΟΡΑΣ ΠΡΟΕΚΤΑΣΗΣ	25.50 €
26	1	PACK.1630	ΣΕΤ ΤΣΙΜΟΥΧΕΣ VICTORY	6.80 €
27	1	PACK.1640	ΚΙΝΗΤΗ ΛΑΜΑ	30.00 €

Οι τιμές επιβαρύνονται με ΦΠΑ